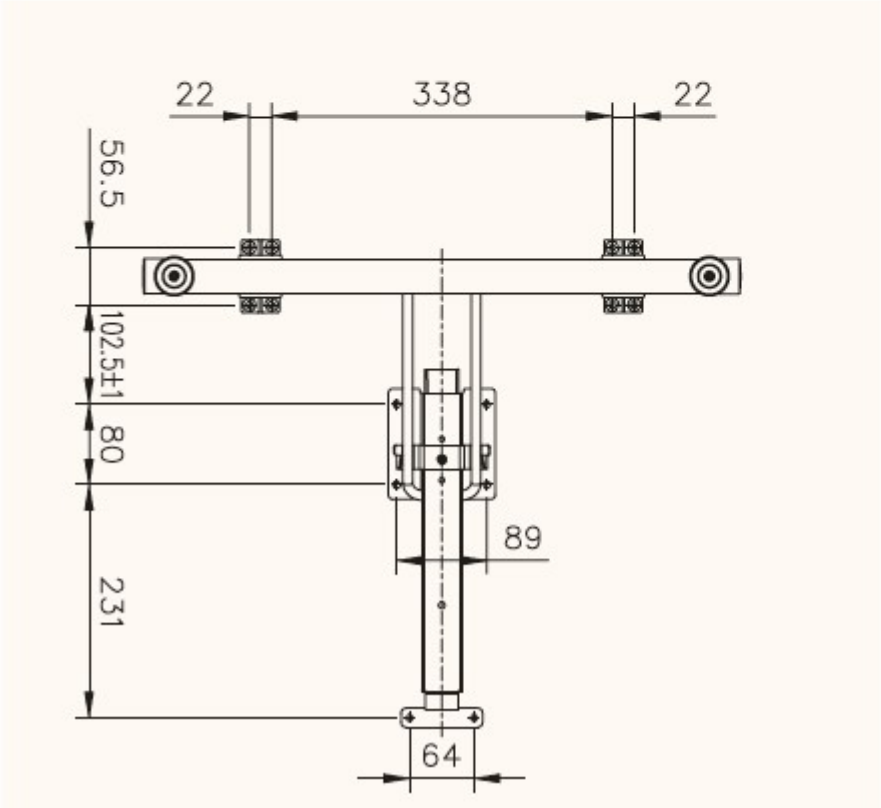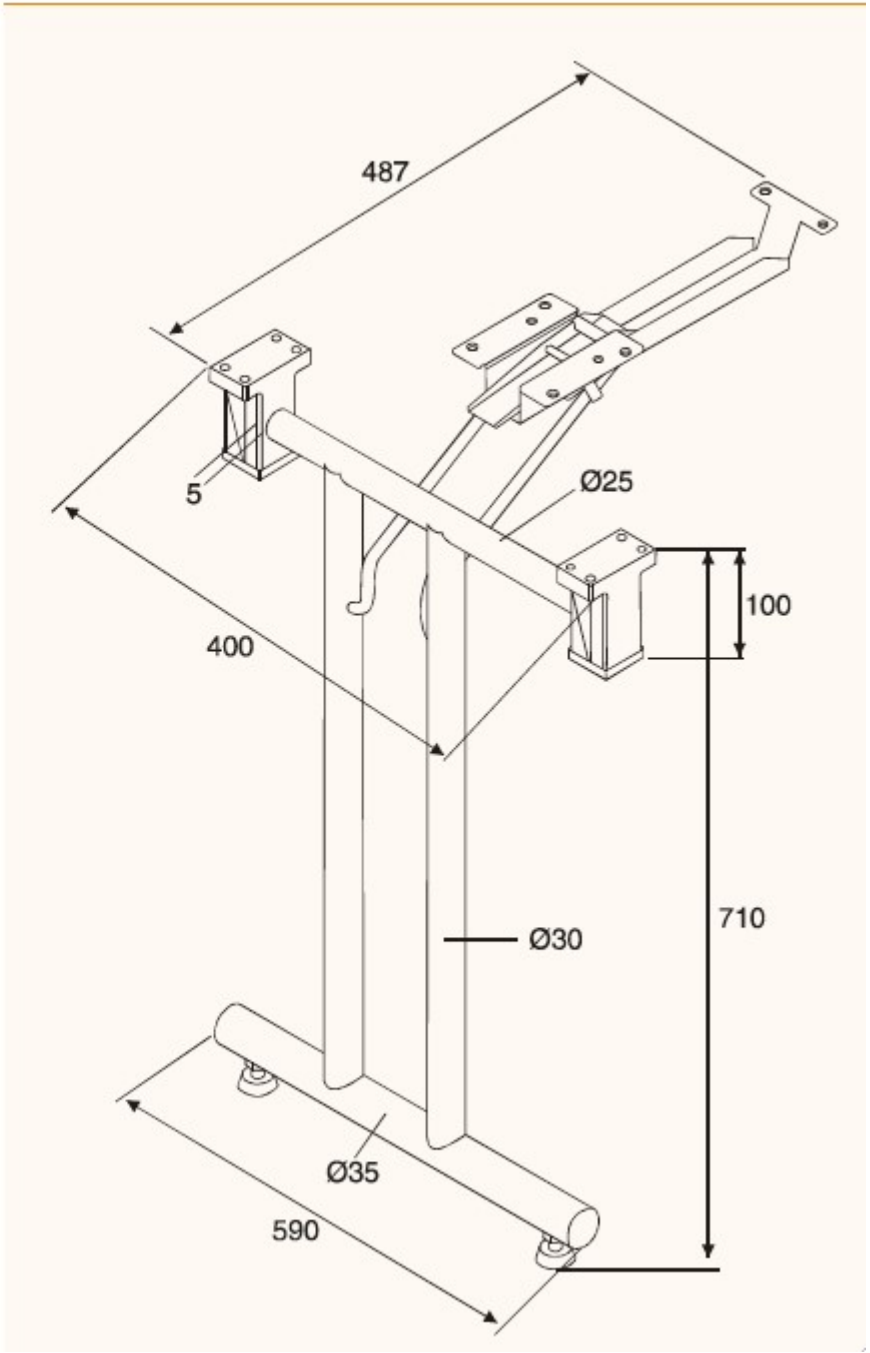| | |
|---|---|
| Altezza regolabile | 710 - 715 mm |
| Larghezza piede | 590 mm |
| Piano tavolo min. | 1200 x 600 mm |
| Materiale: | gambe tubolari in acciaio, accessori in plastica nera |